80x64S II
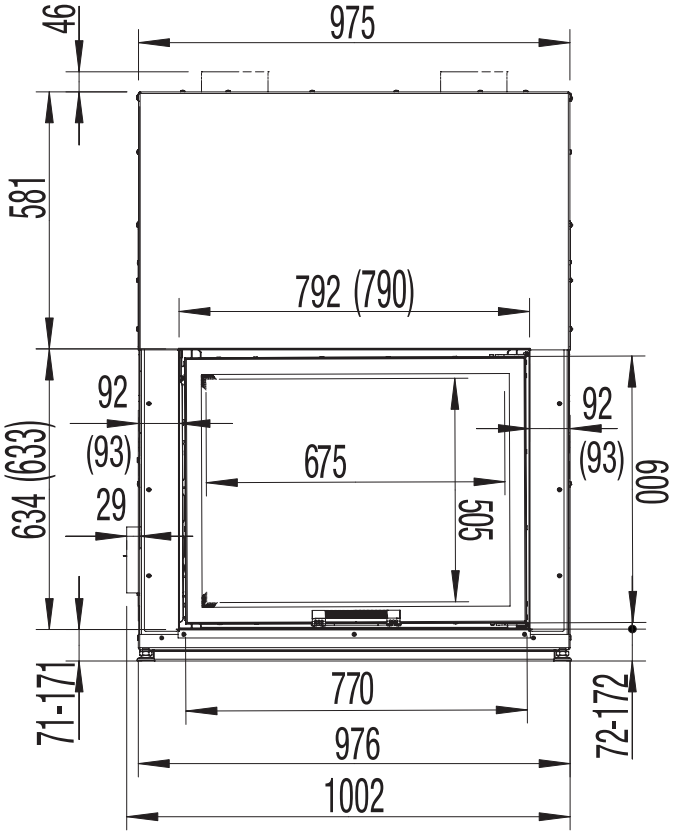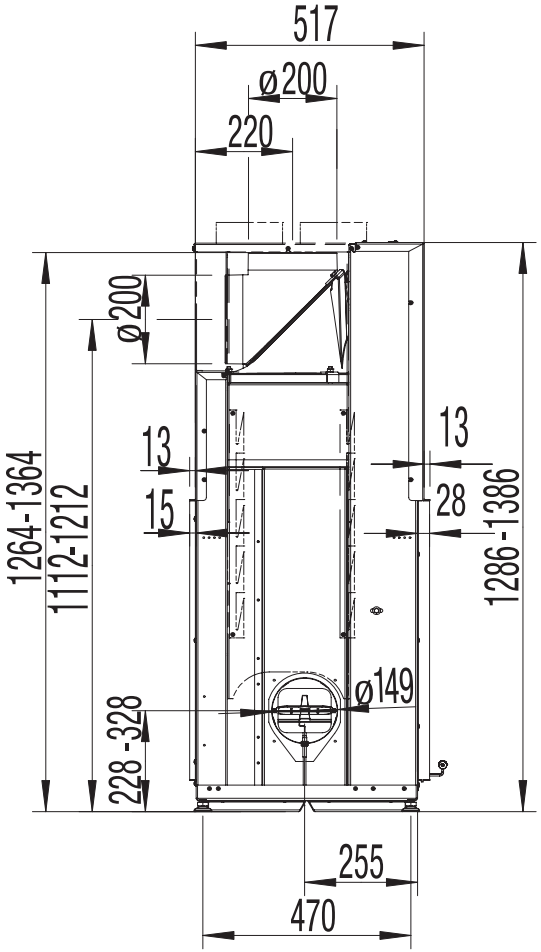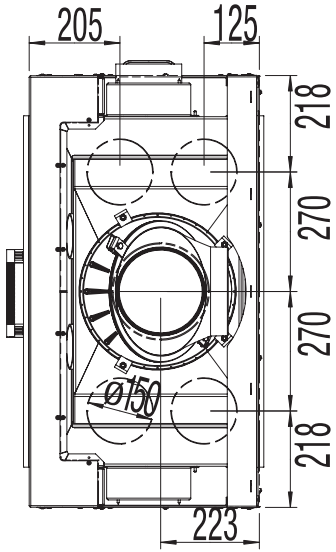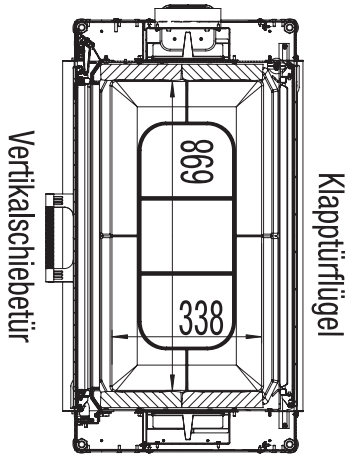
gerade / flat / droit / prosty